旋启式止回阀
型号：KFH44H/Y/W

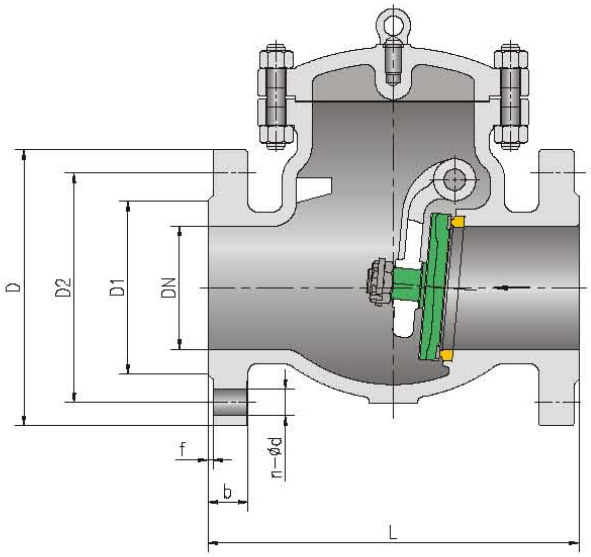

用途

本阀门适用于石油、化工、制药、电力行业等各种工况的管路上，用于防止介质倒流。适用介质为水、油品、蒸汽、酸性介质等。

执行标准

设计制造：GB/T12236
连接法兰：GB/T9113
结构长度：GB/T12221
试验检验：GB/T26480

特点

1、旋启式阀瓣，结构简单，动作可靠。
2、流道通畅、流体阻力小。
3、动作灵敏、密封性能好，使用寿命长。

主要性能参数和材料

型号	公称压力 PN	适用温度 ℃	适用介质	主要零件材料	
				阀体、阀盖、阀瓣	密封副
KFH44H/Y-16~63	16~63	≤425	水、蒸气、油	碳素钢	堆焊合金钢/硬质合金
KFH44H-16I~63I		≤550	蒸气、油	铬钼钢	
KFH44H-16V~63V		≤570	水、蒸气、油	铬钼钒钢	
KFH44H/W-16P-63P		≤150	弱腐蚀性介质	铬镍钛不锈钢	堆焊合金钢或本体密封
KFH44H/W-16R~63R			硝酸类	铬镍钛不锈钢	

主要连接尺寸

型号	DN	50	65	80	100	125	150	200	250	300	350	400	450	500	600
KFH44H/Y/W-16/25	L	230	290	310	350	400	480	550	650	750	850	950	1050	1150	1350
	H	155	175	194	205	230	285	330	380	397	440	505	582	610	650

型号	DN	50	65	80	100	125	150	200	250	300	350	400	450	500	600
KFH44H/Y/W-40	L	230	290	310	350	400	480	550	650	750	850	950	–	1150	1350
	H	155	175	194	205	230	285	330	380	397	440	505	–	610	650

型号	DN	50	65	80	100	125	150	200	250	300	350	400	450	500	600
KFH44H/Y/W-63	L	300	340	380	430	500	550	650	775	900	1025	1150	–	–	–
	H	177	197	212	248	296	330	385	445	474	514	616	–	–	–

凯泰集团
KAITAI VALVE GROUP

升降式止回阀
型号：KFH41H/Y

用途

该产品用于石油、化工等行业管路中，靠介质力开启关闭，作为阻止介质倒流之用。

执行标准

设计制造：GB/T 12235

连接法兰：GB/T9113

结构长度：GB/T12221

试验检验：GB/T26480

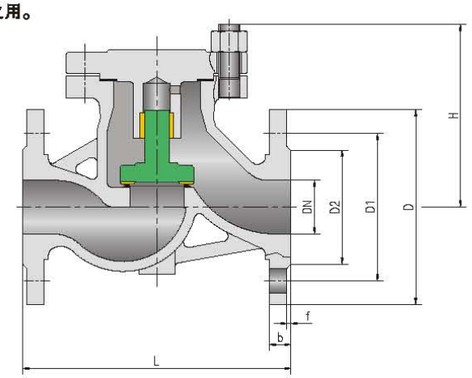

特点

1、结构简单，阀瓣铅直运动，本阀门适于安装在水平管道上。

2、密封面采用合金钢或硬质合金，密封副材料配对合理，使用寿命长。

3、阀瓣行程小，冲击力较小，但流阻系数较旋启式稍大。

主要性能参数和材料

型号	公称压力 PN	适用温度 ℃	适用介质	主要零件材料				
				阀体	阀瓣	阀盖	密封面	垫片
KFH41H/Y-16C~160C	16-160	-29~425	水、蒸汽、油品等	WCB	A105	WCB	20Cr13	304+柔性石墨
KFH41H/Y-16I~160I		-29~540	水、蒸汽等	15CrMo	15CrMo	15CrMo	STL	
KFH41H/Y-16V~160V		-29~560	水、蒸汽等	20CrMoV	20CrMoV	20CrMoV	STL	

主要连接尺寸

型号	DN	32	40	50	65	80	100	125	150	200	250	300	350	400	450	500
KFH41H/Y-16	L	-	-	230	290	310	350	400	480	600	650	750	850	950	1100	1150
	H	-	-	115	140	170	200	230	255	285	-	-	-	-	-	-

型号	DN	32	40	50	65	80	100	125	150	200	250	300	350	400	450	500
KFH41H/Y-25	L	-	-	230	290	310	350	400	480	600	650	750	850	950	1100	1150
	H	-	-	115	140	170	200	230	262	285	-	-	-	-	-	-

型号	DN	32	40	50	65	80	100	125	150	200	250	300	350	400	450	500
KFH41H/Y-40	L	180	200	230	290	310	350	400	-	600	650	750	850	950	-	-
	H	120	140	150	160	175	200	225	-	315	-	-	-	-	-	-

型号	DN	32	40	50	65	80	100	125	150	200	250	300	350	400	450	500
KFH41H/Y-64	L	180	200	230	290	310	350	400	550	600	775	900	1025	1150	-	-
	H	120	140	150	160	175	200	225	310	350	-	-	-	-	-	-

型号	DN	32	40	50	65	80	100	125	150	200	250	300	350	400	450	500
KFH41H/Y-100	L	230	260	300	340	380	430	500	550	600	-	-	-	-	-	-
	H	140	155	170	190	235	265	310	350	400	-	-	-	-	-	-

型号	DN	32	40	50	65	80	100	125	150	200	250	300	350	400	450	500
KFH41H/Y-160	L	260	260	300	340	380	430	-	-	-	-	-	-	-	-	-
	H	-	-	-	-	-	-	-	-	-	-	-	-	-	-	-

锻钢升降止回阀
型号：KFH61H/Y

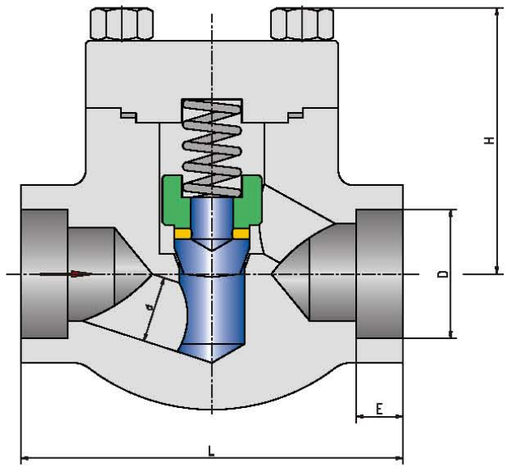

用途

本阀门可用于石油、化工、电站等行业的管道中，作为阻止介质倒流之用。

执行标准

设计制造：API 602
结构长度：JB/T7746
承插端尺寸：ASME B16.11
试验检验：API 602

特点

1、承压件锻钢制造，毛坯质量好。阀体与阀盖焊接（或螺栓连接），阀门与管道承插焊，安全可靠。
2、密封面采用合金钢或硬质合金，密封副材料配对合理，使用寿命长。

主要性能参数和材料

型号	等级 CLASS	适用温度 ℃	适用介质	主要零件材料		
				阀体、阀盖	阀瓣	密封面
KFH61H/Y-150~1500C	150~1500	≤425	水、蒸汽、油品	碳素钢（锻）	不锈钢	堆焊合金钢/硬质合金
KFH61H/Y-150~1500P	150~1500	≤200	硝酸类	奥氏体不锈钢（锻）	不锈钢	堆焊合金钢/硬质合金

主要连接尺寸

型号	DN	15	20	25	32	40	50
KFH61H/Y-150 ~800P/C	L	79	92	111	120	152	172
	H	61	61	78	91	103	118

型号	DN	15	20	25	32	40	50
KFH61H/Y-900 ~1500P/C	L	111	111	130	152	172	220
	H	79	97	104	129	139	158

API旋启式法兰/对焊止回阀
型号：KFH4（6）4Y

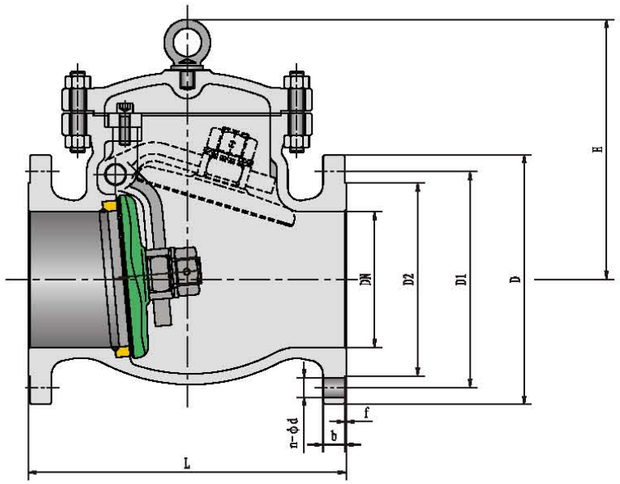

用途

用于石油、化工、制药、化肥、电力行业等各种工况的管路上，防止流体倒流。可根据介质不同，选用不同的壳体材料，适用介质为水、油品、蒸汽、酸性介质等。

执行标准

设计制造：ASME B16.34、API 6D

结构长度：API 6D

连接尺寸：ASME B16.25、ASME B16.5

试验检验：API 598

特点

1、阀盖自密封结构（≥600Lb），更适合高温高压管路。

2、旋启式阀瓣，结构简单，动作可靠。

3、流道通畅、流体阻力小。

4、动作灵敏、密封性能好，使用寿命长。

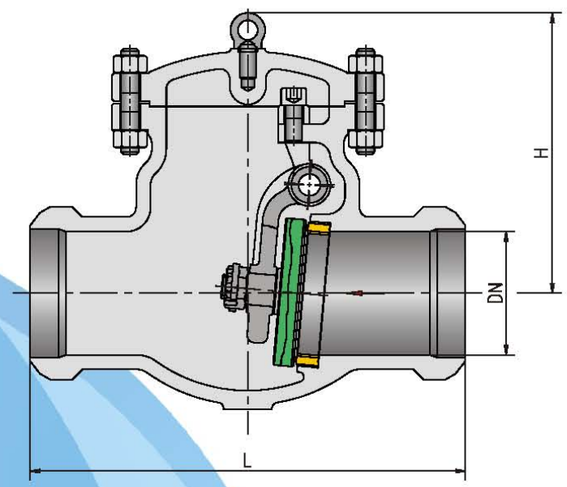

主要性能参数和材料

型号	等级 CLASS	适用温度 ℃	适用介质	主要零件材料		
				阀体、阀盖、阀座	阀杆	密封面
KFH44Y-CL150-CL2500	150~2500	≤425	水、气、油	碳素钢	铬不锈钢	堆焊硬质合金
KFH44Y-CL150I-CL2500I		≤595	水、气、油	铬钼钢	铬钼钒钢	
KFH44Y-CL150P/R-CL2500P/R		≤200	弱腐蚀性介质	奥氏体不锈钢	奥氏体不锈钢	

API旋启式法兰/对焊止回阀
型号：KFH4（6）4Y

主要连接尺寸

法兰连接　　型号：KFH44Y

型号	DN	2	2½	3	4	6	8	10	12
KFH44Y-CL150	L	203	216	241	292	356	495	622	699
	H	152	163	180	200	250	295	334	368

型号	DN	50	65	80	100	150	200	250	300
KFH44Y-CL300	L	267	292	318	356	445	533	622	711
	H	165	185	205	225	272	330	360	406

型号	DN	50	65	80	100	150	200	250	300
KFH44Y-CL600	L	292	330	356	432	559	660	787	838
	H	180	210	235	270	330	400	438	478

型号	DN	50	65	80	100	150	200	250	300
KFH44Y-CL900	L	368	419	381	457	610	737	838	965
	H	–	–	292	346	444	526	620	720

型号	DN	50	65	80	100	150	200	250	300
KFH44Y-CL1500	L	368	419	470	546	705	832	991	1130
	H	290	316	347	391	515	650	737	875

主要连接尺寸

焊接连接　　型号：KFH64Y

型号	DN	2	2½	3	4	6	8	10	12	14	16	18	20	24
KFH64Y-CL900	L	371	419	381	460	613	740	840	96	1038	1140	1232	1334	1568
	H	–	–	270	330	420	–	–	–8	–	–	–	–	–

型号	DN	2	2½	3	4	6	8	10
KFH64Y-CL1500	L	368	419	381	457	610	737	838
	H	226	247	270	283	348	393	457

型号	DN	2	2½	3	4	6	8	10
KFH64Y-CL2500	L	451	508	578	673	914	1022	1270
	H	243	260	281	300	383	530	635

API对夹双瓣旋启式止回阀
型号：KFH76H/W

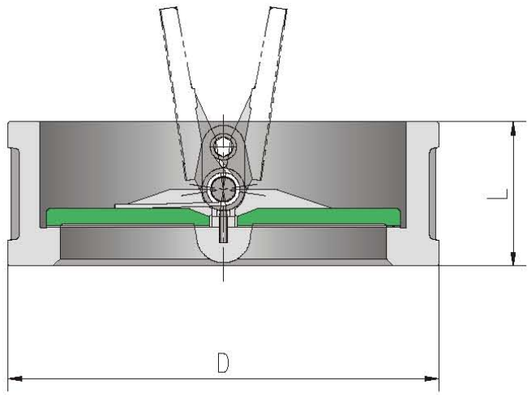

用途

本阀门用于防止管路中介质倒流，适用于对安装空间有限的场所。

执行标准

设计制造：API594

连接法兰：ASEM B16.5

结构长度：API594

试验检验：API598

特点

1、对夹结构，长度短，体积小、重量轻，安装方便。

2、双阀瓣，阀瓣采用扭力弹簧复位，阀瓣关闭快速，有防水锤功能。

3、水平、竖直管路均可安装。

4、密封性能好，使用寿命长、可靠性高。

主要性能参数和材料

型号	等级 Class	适用温度 ℃	适用介质	主要零件材料		
				阀体、阀盖、阀座	密封面	弹簧
KTH76H-CL150~CL900	150~900	≤425	水、蒸汽、油品等	WCB	堆焊13Cr	不锈钢
KTH76W-CL150P~CL900P8		≤200	硝酸等腐蚀性介质	CF8	本体	
KFH76W-CL150P3~CL900P3			强氧化性介质	CF3		
KFH76W-CL150R8~CL900R8			醋酸等腐蚀性介质	CF8M		
KFH76W-CL150R3~CL900R3			尿素等腐蚀性介质	CF3M		

API对夹双瓣旋启式止回阀
型号：KFH76H/W

主要连接尺寸

型号	DN	50	65	80	100	125	150	200	250	300	350
KFH76H/W-150	L	60	67	73	73	86	98	127	146	181	184
	H	103	122	135	173	195	220	277	337	407	448
型号	DN	400	450	500	600	700	800	900	1000	1200	
KFH76H/W-150	L	191	203	219	222	305	305	368	432	524	
	H	512	547	604	715	773	878	983	1091	1302	

型号	DN	50	65	80	100	125	150	200	250	300	350
KFH76H/W-300	L	60	67	73	73	86	98	127	146	181	222
	H	110	128	147	179	214	249	305	359	420	483
型号	DN	400	450	500	600	700	800	900	1000		
KFH76H/W-300	L	232	264	292	318	368	368	483	568		
	H	537	594	652	772	820	936	1044	1145		

型号	DN	50	65	80	100	100	150	200	250	300	350
KFH76H/W-600	L	60	67	73	79	79	136	165	213	229	273
	H	110	128	147	191	191	264	318	393	455	490
型号	DN	400	450	500	600	600					
KFH76H/W-600	L	305	360	368	438	438					
	H	562	610	680	786	786					

型号	DN	50	65	80	100	125	150	200	250	300	350
KFH76H/W-900	L	70	83	83	102	110	159	206	241	290	356
	H	140	162	165	204	245	286	356	432	405	518
型号	DN	400	450	500							
KFH76H/W-900	L	384	451	451							
	H	572	635	695							

止回阀系列

对夹升降式止回阀
型号：KFH71H/Y/W

用途

该阀用于防止介质倒流。通过选用不同的材质，可适用于石化、冶金、电力、轻工、食品等行业中水、蒸汽、油品、硝酸、醋酸、强氧化性介质等多种介质。

执行标准

设计制造：JB/T8937

连接法兰：GB/T9113

结构长度：GB/T12221

试验检验：GB/T26480

特点

1、结构长度短，体积小、重量轻；

2、弹簧复位，阀瓣关闭快速，密封性能好，水锤压力小；

3、水平管道或垂直管道均可使用，安装方便；

4、整体结构、简单紧凑、造型美观；

5、使用寿命长、可靠性高。

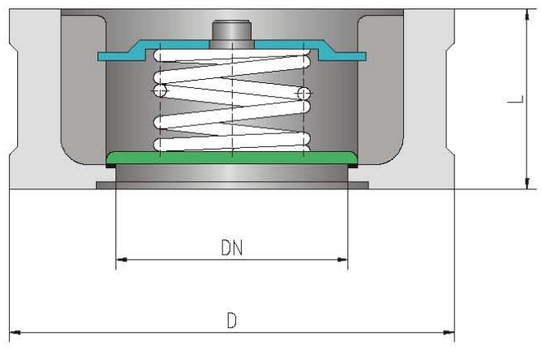

主要性能参数和材料

型号	公称压力 PN	适用温度 ℃	适用介质	主要零件材料		
				阀体、阀瓣	密封面	弹簧
KFH71H/Y-16C~100C	16~100	-29~425	水、蒸汽、油品	碳素钢	Cr13系不锈钢/硬质合金	镍铬系不锈钢
KFH71W-16P~100P		-29~200	弱腐蚀性介质	镍铬系不锈钢	本体	

主要连接尺寸

型号	DN	15	20	25	32	40	50	65	80	100	125	150	200
KFH71H/Y/W-16	L	16	19	22	28	31.5	40	46	50	60	90	106	140
	D	52	62	72	83	93	108	128	142	162	192	218	273
	D_1	15	19	24	31	39	48	62	76	95	110	127	165

型号	DN	15	20	25	32	40	50	65	80	100	125	150	200
KFH71H/Y/W-25	L	16	19	22	28	31.5	40	46	50	60	90	106	140
	D	52	62	72	83	93	108	128	142	168	194	224	284
	D_1	15	19	24	31	39	48	62	76	95	110	127	165

型号	DN	15	20	25	32	40	50	65	80	100	125	150	200
KFH71H/Y/W-40	L	16	19	22	28	31.5	40	46	50	60	90	106	140
	D	52	62	72	83	93	108	128	142	168	194	224	291
	D_1	15	19	24	31	39	48	62	76	95	110	127	165

型号	DN	15	20	25	32	40	50	65	80	100	125	150	200
KFH71H/Y/W-63	L	25	31.5	35.5	40	45	56	63	71	80	110	125	160
	D	62	73	93	89	104	114	138	148	174	211	248	310
	D_1	15	19	24	31	39	48	62	76	95	110	127	165

型号	DN	15	20	25	32	40	50	65	80	100	125	150	200
KFH71H/Y/W-100	L	25	31.5	35.5	40	45	56	63	71	80	110	125	160
	D	62	73	83	89	104	120	144	154	181	218	258	324
	D_1	15	19	24	31	39	48	62	76	95	110	127	165

氧气止回阀
型号：KTHy44W/F

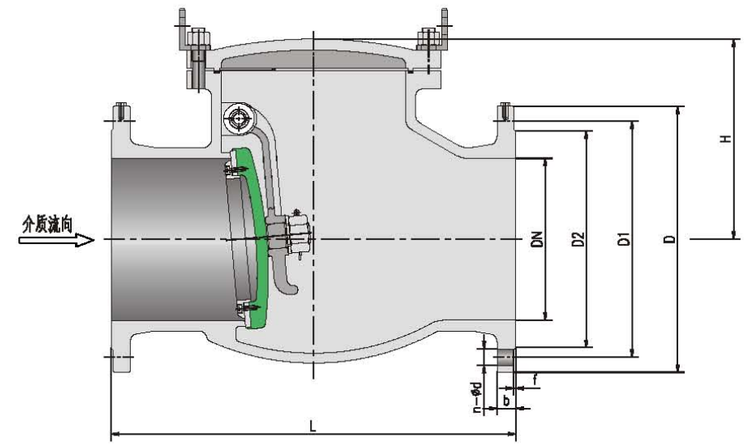

用途

广泛应用于钢铁、冶金、石油、化工等行业的氧气管路。起防止介质倒流的作用。

执行标准

设计制造：JB/T 12955、GB/T 12236

结构长度：GB/T 12221

连接法兰：GB/T 9113

试验检验：JB/T 12955

特点

1、旋启式阀瓣，结构简单，动作可靠。

2、流道通畅、流体阻力小。

3、材料选用适用于氧气介质的铜合金和不锈钢，经严格的脱脂处理。

4、阀体上设有防静电导电螺栓。

5、动作灵敏、密封性能好，使用寿命长。

主要性能参数和材料

型号	公称压力 PN	适用温度 ℃	适用介质	主要零件材料				
				阀体阀盖	阀瓣	摇杆	阀瓣密封圈	垫片
KFHy44W-16~40T	16~40	-20~150	氧气、氮气	硅黄铜	硅黄铜\奥氏体不锈钢		硅黄铜	不锈钢+PTFE
KFHy44F-16~40T		-20~150	氧气、氮气	硅黄铜	硅黄铜\奥氏体不锈钢		PTFE	不锈钢+PTFE

主要连接尺寸

型号	DN	50	65	80	100	125	150	200	250	300	350	400
KFHy44W/F-16~40T	L	230	290	310	350	400	480	550	650	750	850	950
	H	160	170	185	220	248	276	350	410	430	518	560

升降式氧气止回阀
型号：KFHy41W/F

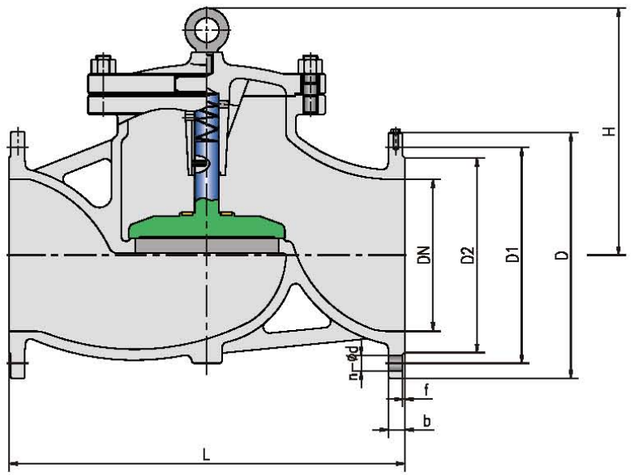

用途

广泛应用于钢铁、冶金、石油、化工等行业的氧气管路。起防止介质倒流的作用。

执行标准

设计制造：JB/T 12955、GB/T12235

结构长度：GB/T 12221

连接法兰：GB/T 9113

试验检验：JB/T 12955

特点

1、结构简单，阀瓣铅直运动，本阀门适于安装在水平管道上。

2、密封面采用本体或氟塑料，密封副材料配对合理，密封效果好，使用寿命长。

3、阀瓣行程小，冲击力较小，但流阻系数较旋启式稍大。

主要性能参数和材料

型号	公称压力PN	适用温度℃	适用介质	主要零件材料			
				阀体、阀盖	阀瓣	阀瓣密封圈	垫片
KFHy41W-16~40T	10~40	-20~150	-20~150	硅黄铜	硅黄铜奥氏体不锈钢	硅黄铜奥氏体不锈钢	不锈钢+PTFE
KFHy41F-16~40T	10~40	-20~150	-20~150	硅黄铜	硅黄铜奥氏体不锈钢	聚四氟乙烯	不锈钢+PTFE
KFHy41W-16~40P	10~40	-20~150	-20~150	奥氏体不锈钢	奥氏体不锈钢	奥氏体不锈钢	不锈钢+PTFE
KFHy41F-16~40P	10~40	-20~150	-20~150	奥氏体不锈钢	奥氏体不锈钢	聚四氟乙烯	不锈钢+PTFE

主要连接尺寸

型号	尺寸	15	20	25	32	40	50	80	100	150	200
KFHy41W/F-16~40	L	130	150	160	180	200	230	310	350	480	600
	H	100	105	120	130	135	149	169	194	255	305

静音式止回阀
型号：KFHC42X/T

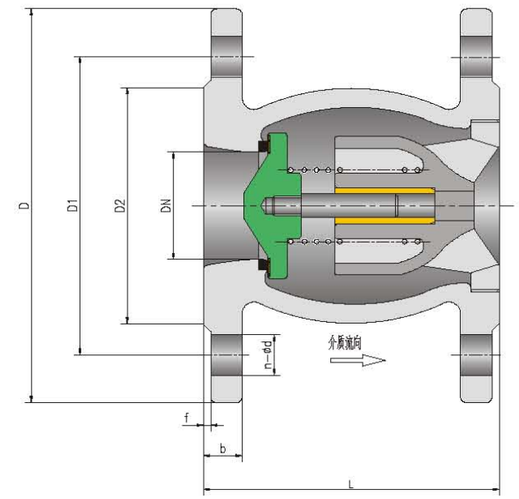

用途

该阀主要用于给排水、消防、暖通系统，用于防止介质倒流。

执行标准

设计制造：GB/T21387
连接法兰：GB/T17241.6
结构长度：GB/T12221
试验检验：GB/T13927

特点

1、轴流式设计，流道中央设有导流体，阀门流阻小。
2、阀瓣靠弹簧力助关，关闭速度快，可防止水击。
3、结构简单，性能可靠。
4、阀门密封面为软密封也可做成硬密封。
5、本阀垂直安装最佳。

主要性能参数和材料

型号	公称压力PN	适用温度℃	适用介质	主要零件材料				
				阀体、导流体	轴杆	阀座	阀瓣	弹簧
KFHC 42X -10Q~16Q	10-16	0~80	水或接近水的液体	球墨铸铁	不锈钢	不锈钢	球铁+橡胶	不锈钢
KFHC 42T-10Q~16Q	10-16	0~250	水或蒸汽等	球墨铸铁	不锈钢	铝青铜	不锈钢	不锈钢

主要连接尺寸

型号	DN	50	65	80	100	125	150	200	250	300
KFHC 42X/T-10Q	L	120	150	180	229	254	267	292	330	356
	D	165	185	200	220	250	285	340	394	500

型号	DN	50	65	80	100	125	150	200	250	300
KFHC 42X/T-16Q	L	120	150	180	229	254	267	292	330	356
	D	165	185	200	220	250	285	340	394	500

凯泰集团
KAITAI VALVE GROUP

橡胶瓣止回阀
型号：KFHC44X

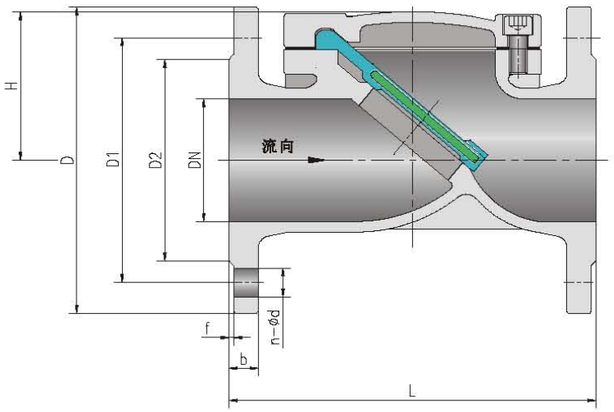

用途

该阀主要用于给排水系统，可以安装在水泵出口或出水管的管口处，防止介质倒流。更适合于污水管道。

执行标准

设计制造：GB/T13932
连接法兰：GB/T17241.6
结构长度：GB/T12221
试验检验：GB/T13927

特点

1、旋启式阀瓣设计，结构简单，流体通过性好，流阻小。
2、金属阀瓣全包覆橡胶，耐腐蚀性好，消声，密封性好。特别适合污水管道。
3、阀瓣动作灵活，启闭力小，可用于低水压环境，防倒灌效果好。

主要性能参数和材料

型号	公称压力 PN	口径	适用温度 ℃	适用介质	主要零件材料		
					阀体	阀盖	阀瓣
KFHC44X-10/16Q	10/16	50~400	0~80	水、污水等	球墨铸铁	球墨铸铁	碳素钢+橡胶

主要连接尺寸

型号	DN	50	65	80	100	125	150	200	250	300	350	400
KFHC44X-10Q	L	203	216	241	292	330	356	495	622	698	787	914
	D	165	185	200	220	250	285	340	395	445	505	565

型号	DN	50	65	80	100	125	150	200	250	300	350	400
KFHC44X-16Q	L	203	216	241	292	330	356	495	622	698	787	914
	D	165	185	200	220	250	285	340	405	460	520	580

微阻缓闭止回阀
型号：KFHH44X/H

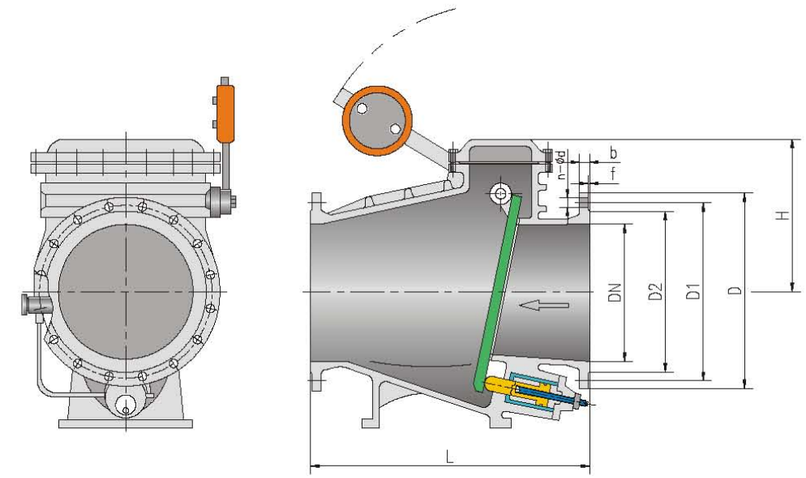

用途

该阀用于给排水管道，安装在水泵出口处用来防止介质逆流，并能有效地减少阀门关闭水锤压力，保障管网安全运行。

执行标准

设计制造：GB/T13932（参照）、GB/T12236（参照）
连接法兰：GB/T17241.6、GB/T 9113
结构长度：企标
试验检验：GB/T13927

特点

1、旋启式阀瓣，结构简单，动作可靠。
2、流道通畅、带配重锤，流体阻力小。
3、设有缓闭阻尼液压缸，阀瓣在接近全关时，能使其关闭速度变慢，防止水锤发生。慢关速度可调。
4、动作灵敏、密封性能好，无噪音，无振动，使用寿命长。

主要性能参数和材料

型号	公称压力 PN	适用温度 ℃	适用介质	主要零件材料			
				阀体、阀盖	阀瓣	密封面	阀轴
KFH44X-10Q~25Q	10~25	≤80	水	球墨铸铁	钢板衬胶	橡胶	不锈钢
KFH44H-10C~25C		≤200		铸钢	铸钢	合金钢	

主要连接尺寸

型号	DN	40	50	65	80	100	125	150	200	250	300
KFHC44X/H-10/16/25	L	200	230	290	310	350	400	480	500	600	700
	D	230	250	270	290	375	420	450	480	585	615

型号	DN	350	400	450	500	600	700	800	900	1000	–
KFHC44X/H-10/16/25	L	800	900	1000	1100	1300	1400	1700	2000	2200	–
	D	680	770	855	960	1215	1345	1380	1405	1455	–

双瓣蝶式缓闭止回阀
型号：KFHH46/48X

开状态

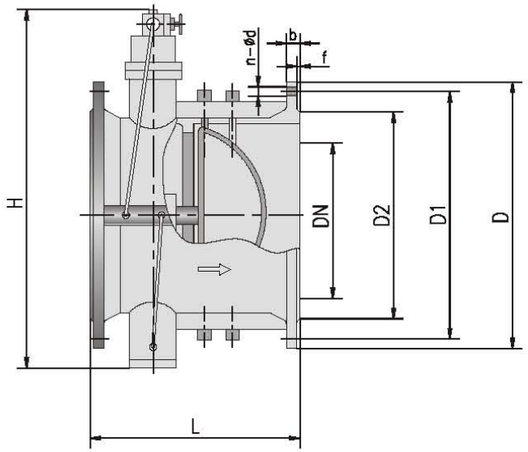

关状态

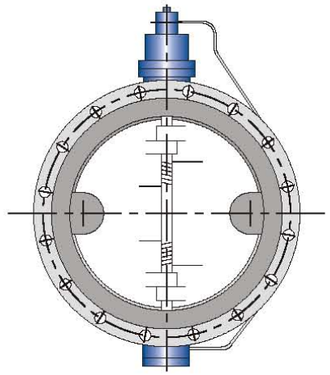

用途

该阀安装在给排水管道上，用于防止介质的倒流，可有效地预防破坏性水锤产生，保证管线的安全。

执行标准

设计制造：企标

结构长度：企标

法兰标准：GB/T 17241.6　GB/T 9113

试验标准：GB/T 13927

特点

1、双阀瓣蝶式旋启结构，开启迅速、流体阻力小、运行平稳。

2、弹簧助关，使关闭动作可靠。

3、双阻尼缸使阀瓣即将关闭时，减慢速度，可有效消除水锤。慢关速度可设定调整。

4、密封可靠、耐磨损、使用寿命长。

主要性能参数和材料

型号	公称压力 PN	适用温度 ℃	适用介质	主要零件材料			
				阀体	阀杆、油缸、活塞、弹簧	阀瓣	阀座
KFHH46(8)X-10Q~25Q	10~25	0~80	水	球墨铸铁	不锈钢	碳素钢	丁腈橡胶
KFHH46(8)X-10C~25C				铸钢			

主要连接尺寸

型号	DN	100	125	150	200	250	300	350	400	450	500	600	700	800
KFHH46(8)X-10~25	L	190	200	210	230	250	270	290	310	330	350	390	430	470
	D	340	372	415	470	515	580	652	720	760	830	910	1065	1190

蝶式缓闭止回阀
型号：KFHH47H/KFHH47X

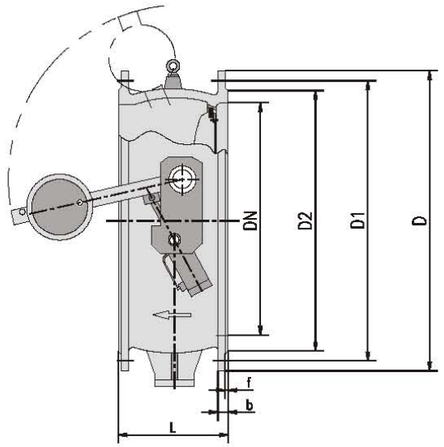

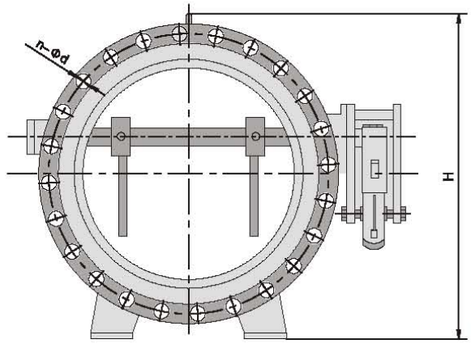

用途

本阀门主要用于给排水管路，起到防止介质逆流的作用。同时可消除破坏性水锤，从而保证水泵和管路不受损坏。

执行标准

设计制造：CJ/T 282
结构长度：GB/T12221
连接法兰：GB/T 17241.6　GB/T 9113
试验检验：GB/T 13927

特点

1、结构长度短，体积小。蝶式阀瓣，流体阻力小。
2、偏心设计，开启压力小，介质倒流时有助于关闭。
3、软密封，橡胶圈更换方便，同时对含颗粒介质的适应性比较强。硬密封，采用多层次不锈钢密封圈，可适应高温工况。
4、带阻尼油缸，关闭速度可调，能大幅减小或避免水锤和噪声的产生。
5、运行平稳、密封可靠、使用寿命长。

主要性能参数和材料

型号	公称压力 PN	适用温度 ℃	适用介质	主要零件材料				
				阀体、阀瓣	阀杆	阻尼缸	重锤	密封圈
KFHH47X-10Q~25Q	10~25	≤80	水、污水、油品等	球墨铸铁	铬不锈钢	碳钢	铸铁	橡胶
KFHH47H-10C~40C	10~25	≤260	水、蒸汽、油品等	碳钢	铬不锈钢	碳钢	铸铁	不锈钢

主要连接尺寸

型号	DN	200	250	300	350	400	450	500	600
KFHC44X/H-10/16/25	L	230	250	270	290	310	310	350	390
	D	695	735	780	845	940	940	1085	1235
型号	DN	700	800	900	1000	1200	1400	1600	1800
KFHC44X/H-10/16/25	L	430	470	510	550	630	710	790	890
	D	1290	1350	1495	1660	1955	2210	2480	2735

多功能水泵控制阀
型号：KFJD745X

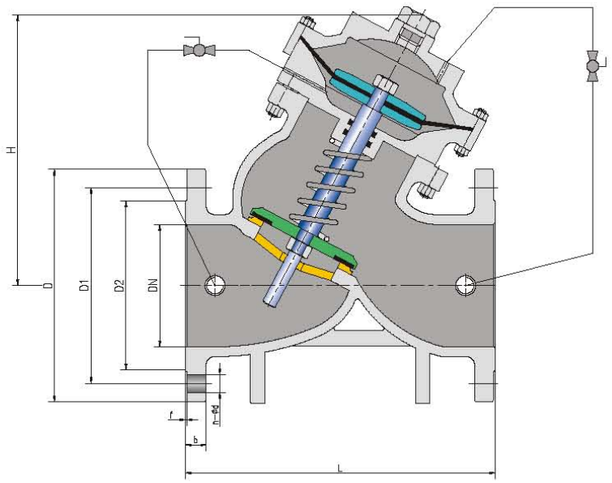

用途

该阀用于供水系统的水泵出口，防止介质倒流，可以减少或消除水锤，保护管道和水泵等设备，并达到安静运行的效果。

执行标准

设计制造：JB/T 10674

连接法兰：GB/T17241.6

结构长度：JB/T 10674

试验检验：JB/T 10674

特点

1、直流式阀体，流量大，流阻小。

2、膜片感应控制阀门启闭，动作灵敏。

3、可调节设定阀门的开关速度，可消除水锤，关闭时无噪音。

4、大口径的可做成双阀瓣结构（大小阀瓣），大阀瓣快关，小阀瓣慢关，性能更优越。

主要性能参数和材料

型号	公称压力 PN	适用温度 ℃	适用介质	主要零件材料					
				阀体、阀盖	阀座	阀瓣	膜片	弹簧、阀杆	密封圈
KFJD745X-10Q/16Q	10~16	≤80	水	球墨铸铁	不锈钢/铜合金	碳钢/不锈钢	尼龙强化橡胶	不锈钢	橡胶

主要连接尺寸

型号	DN	50	65	80	100	125	150	200	250	300	350	400	450	500
KFJD745X-10Q/16Q	L	203	216	241	292	330	356	495	622	698	787	914	978	1295
	D	211	235	264	308	356	400	500	525	697	790	900	960	1000

管力阀
型号：KFGH742X

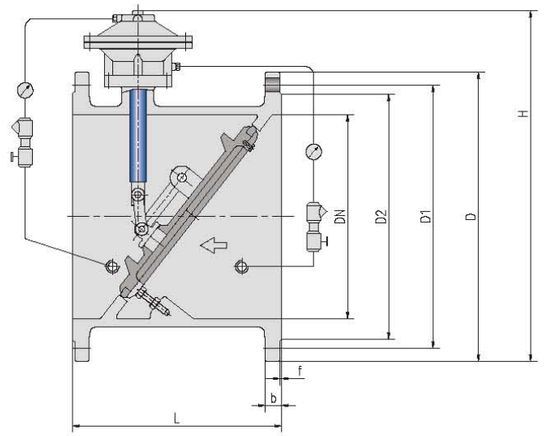

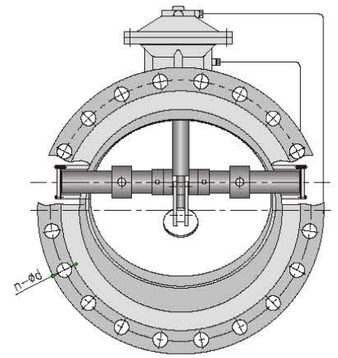

用途

用于电力、冶金、石化、市政等行业的给水排水系统管路，可防止介质倒流，可消除介质倒流产生的水锤和噪音。

执行标准

设计制造：企标
结构长度：GB/T12221
连接法兰：GB/T 17241.6
试验检验：GB/T 13927

特点

1、斜置偏心阀瓣，开启压力小，介质倒流时有助于关闭。同时，开启顺畅，流通面积大，流阻小。
2、大小双阀瓣结构。大阀瓣可快速关闭，小阀瓣由膜片控制关闭速度，即可防水泵倒转又可防水锤和噪音产生。
3、软密封，橡胶圈更换方便，同时对含颗粒介质的适应性比较强。
4、关闭速度可调，运行平稳、密封可靠、使用寿命长。

主要性能参数和材料

型号	公称压力 PN	适用温度 ℃	适用介质	主要零件材料			
				阀体、膜片室、阀瓣	膜片	阀杆	密封圈
KFGH742X-10Q~25Q	10~25	≤80	水	球墨铸铁	增强橡胶	不锈钢	橡胶

主要连接尺寸

型号	DN	200	250	300	350	400	450	500	600
KFGH742X-10~25Q	L	292	330	356	381	406	432	457	508
	H	520	580	710	770	830	870	930	1090
型号	DN	700	800	900	1000	1200	1400	1600	1800
KFGH742X-10~25Q	L	610	660	711	811	850	950	1100	1200
	H	1260	1440	1535	1750	1960	2250	2500	2820